Doskonała jakość mikrodruku zapewnia więcej informacji na mniejszej powierzchni

Drukarki atramentowe do mikrodruku ciągłego o wysokiej rozdzielczości

Videojet® 1620 i 1650

VIDEOJET

Drukarki atramentowe Videojet o wysokiej rozdzielczości do mikrodruku ciągłego

Gdy rozmiar i wyrazistość druku są najważniejsze, najlepszym rozwiązaniem jest drukarka atramentowa Videojet o wysokiej rozdzielczości (HR). Dzięki niezrównanej jakości nawet przy najmniejszej wysokości druku wynoszącej 0,6 mm (1/32 cala) i szybkości do 348 m/min (1142 stopy/min), ta drukarka zapewnia czytelne oznakowania nawet na najmniejszym obszarze wydruku. Nasze drukarki do mikrodruku o wysokiej rozdzielczości spełniają wymagania dotyczące większej ilości informacji na mniejszej powierzchni — mogą drukować do trzech wierszy oraz dwuwymiarowe i liniowe kody kreskowe.

Dostępne są w dwóch wersjach. Model 1650 HR wyposażony jest w wyjątkowy ekran dotykowy CLARiTY™ z wbudowanymi narzędziami zwiększającymi produktywność, co powoduje wzrost wskaźnika całkowitej efektywności sprzętu (OEE). Model 1620 HR wyposażony jest w prostą klawiaturę, która jest solidna i łatwa w użyciu.

Wydłużony czas działania

- Technologia CleanFlow™ wraz z funkcją automatycznego czyszczenia głowicy drukującej zapewnia nawet 300 godzin pracy pomiędzy kolejnymi cyklami czyszczenia głowicy
- 14 000 godzin pracy pomiędzy planowanymi konserwacjami drukarki
- System Dynamic Calibration™ umożliwia automatyczną regulację parametrów natrysku, co zapewnia wysoką jakość druku

Produktywność w standardzie

- Drukowanie o dużej prędkości wysokiej jakości oznakowań (maks. 348 m/min; jednowierszowe kody alfanumeryczne)
- Dostęp z urządzenia do wskaźników OEE i przydatnych danych*
- Szybsze wznawianie pracy dzięki informacjom o błędach dostarczanym przez oprogramowanie CLARiTY™ za jednym naciśnięciem przycisku*

Kontrola jakości nadruków

- Dysza o wysokiej rozdzielczości umożliwia drukowanie najmniejszego w branży tekstu o wysokości zaledwie 0,6 mm
- Technologia Precision Ink Drop™ zapewnia precyzyjne nanoszenie znaków
- Interfejs użytkownika oparty na oprogramowaniu CLARiTY™ pomaga zapobiegać kosztownym błędom znakowania popełnianym przez użytkownika*

Prostota obsługi

- Konstrukcja rdzenia modułowego i głowicy drukującej sprawia, że wymiana części zużywalnych jest szybka i łatwa
- System płynów Smart Cartridge™ pozwala uniknąć nieporządku i gwarantuje, że używany jest prawidłowy atrament
- Duży i czytelny ekran dotykowy o przekątnej 10,4 cala zapewnia łatwą obsługę i jest dobrze widoczny z daleka*

* Dostępne tylko w modelu 1650 HR

Zaawansowane atramenty do specjalnych wymagań
Chemicy z firmy Videojet opracowali wkłady atramentowe z bezhalogenowymi układami elektronicznymi, które spełniają wymagania najbardziej rygorystycznych norm w tej branży, a tusze szybkoschnące i inne tusze specjalistyczne zapewniają odporność na ścieranie, wysoką temperaturę i działanie chemikaliów.

Wszystkie atramenty HR mogą być stosowane na produktach zgodnych z dyrektywą RoHS (WE 2011/65/UE, załącznik II) w wielu różnych zastosowaniach, takich jak drukowanie na radiatorach, kondensatorach, złączach i taśmach izolacyjnych.

Technologia CleanFlow™ ogranicza nawarstwianie się atramentu i konieczność czyszczenia

Innowacyjne dysze do mikrodruku o wysokiej rozdzielczości

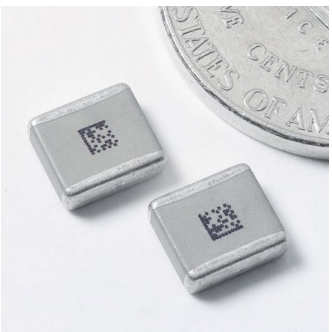

Nasze nowe drukarki HR są oparte na technologii Precision Ink Drop™ firmy Videojet, która umożliwia dyszy tworzenie ponad 100 000 kropel na sekundę dzięki zaawansowanej konstrukcji głowicy drukującej pracującej z dużą częstotliwością. Wraz z zaawansowanymi algorytmami oprogramowania technologia ta modyfikuje tor lotu każdej pojedynczej kropli atramentu i zapewnia optymalną jakość znakowania.

Te udoskonalenia głowicy drukującej oraz specjalistyczne rastry pozwalają przezwyciężyć wyzwania w zakresie jakości druku nieodłącznie związane z mniejszą wysokością znaków i dużymi prędkościami linii.

Drukarka do mikrodruku o wysokiej rozdzielczości może drukować więcej danych o lepszej czytelności, z większą prędkością linii, często na tym samym, ograniczonym obszarze wydruku w porównaniu z tradycyjnymi systemami mikrodruku.

Technologia CleanFlow™ ogranicza nawarstwianie się atramentu na wylotach dysz, dzięki czemu drukarka może pracować dłużej pomiędzy kolejnymi cyklami czyszczenia.

Próbne nadruki wykonane drukarkami do mikrodruku o wysokiej rozdzielczości — przewodnik

Opis	Próbka nadruku
Jeden wiersz, 4x5	ABCDEFG abcdef9 12345 5X4 SINGLE LINE
Jeden wiersz, 5x5	ABCDEFG abcdef9 12345 5X5 SINGLE LINE
Jeden wiersz, 5x7	ABCDEFG abcdef9 12345 5X7 SINGLE LINE
Jeden wiersz, 7x9	ABCDEFG abcdef9 12345 7X9 SINGLE LINE
Jeden wiersz, 10x16	ABCDEFG abcdef9 12345 10X16 SINGLE LINE
Jeden wiersz, 16x24	ABCDEFG abcdef9 12345 16X24 SINGLE LINE
Dwa wiersze, 5x5	ABCDEFGHIJKLMNOP 1234567890 5X5 TL
Dwa wiersze, 5x7	ABCDEFGHIJKLMNOP 1234567890 5X7 TL
Trzy wiersze, 5x5	ABCDEFGHIJKL 1234567890 5X5 TRI LINE
16x24 z kodem kreskowym	12343560 24HIGH
Wszystkie czcionki, wszystkie wysokości	5 DOTS HIGH 7 DOTS HIGH 9 DOTS HIGH 16 DOTS HIGH 24 DOTS HIGH
Odwrócenie/zmiana kierunku znaków Umożliwia pracę na liniach przesuwających się w dowolnym kierunku oraz przy różnie ułożonych produktach	INVERTED TEXT REVERSE TEXT
2D DataMatrix Szeroka gama standardowych i prostokątnych kodów dwuwymiarowych DataMatrix, w tym GS1	QR CODE 24HIGH 2D DATAMATRIX
Porównanie dpi w poziomie (180, 90, 60)	VJ1620HR VJ1650HR HIGH RESOLUTION
Języki z własnymi znakami	ا ب ت ث ج 合格年月日期生产保质 アカサタナハマヤラワ arabski chiński japoński
Grafiki i logo	CE VIDEOJET RECYCLE

Wszystkie obrazy wydrukowane w rozdzielczości 90 dpi, z wyjątkiem próbek porównawczych dpi

Videojet® 1620 i 1650

Drukarki atramentowe do mikrodruku ciągłego o wysokiej rozdzielczości

Maksymalna prędkość linii
Drukuje od 1 do 3 wierszy przy prędkości do:
maksymalna prędkość przy jednym wierszu = 348 m/min (1142 stopy/min)
maksymalna prędkość przy dwóch wierszach = 124 m/min (408 stóp/min)
maksymalna prędkość przy trzech wierszach = 72 m/min (235 stóp/min)
(15 znaków na cal, drukowanie jednego wiersza)

Konfiguracja matrycy czcionki
Jeden wiersz: 4x5, 5x5, 4x7, 5x7, 7x9, 9x12, 10x16, 16x24
Dwa wiersze: 4x5, 5x5, 4x7, 5x7, 7x9
Trzy wiersze: 4x5, 5x5, 4x7, 5x7, raster mieszany 24 krople

Liniowe kody kreskowe
UPC A&E; EAN 8 & 13; kod 128 A, B & C; UCC/EAN 128;
kod 39; z przeplotem 2 z 5; 2D DataMatrix; GS1; kod QR

Kody DataMatrix
Format kwadratowy do 24x24; format prostokątny do 16x48

Nominalna wysokość znaku
Do wyboru od 0,6 mm do 7 mm (0,024–0,276 cala), w zależności od czcionki

Odległość natrysku
Optymalna: 6 mm (0,236 cala)
Zakres: od 2 mm do 12 mm (0,079–0,472 cala)

Opcje interfejsu użytkownika:
1. Ekran dotykowy CLARiTY™ LCD TFT o przekątnej 10,4 cala i krótkim czasie reakcji (dostępny w modelu 1650 HR)
2. Ekran LCD o rozdzielczości 320x240 i przekątnej 5,7 cala z jasnym, niebieskim podświetleniem (dostępny w modelu 1620 HR)
W obu modelach edycja nadruku na ekranie w trybie WYSIWYG

Własne logo/grafiki
Opcjonalne oprogramowanie Videojet Logo
Creator umożliwia użytkownikom tworzenie logo i grafik za pomocą komputera lub drukarki

Zestawy znaków
chiński, rosyjski/bułgarski, turecki/skandynawski, grecki, arabski, japoński/kanji, hebrajski, koreański, języki wschodnioeuropejskie oraz europejskie/amerykańskie

Języki i opcje interfejsu
angielski, arabski, bułgarski, czeski, duński, holenderski, fiński, francuski, niemiecki, grecki, hebrajski, węgierski, włoski, japoński, koreański, norweski, polski, portugalski, rosyjski, chiński uproszczony, hiszpański, szwedzki, tajski, chiński tradycyjny, turecki i wietnamski
Wszystkie języki dostępne tylko w modelu 1650 HR

Interfejs danych
RS232, RS485 i Ethernet (standard)
CLARiSOFT™/CLARiNET™ przez RS232 i Ethernet
Zarządzanie nadrukami przez USB

Przechowywanie informacji
250 złożonych informacji (w modelu 1650 HR ponad 250)

Stopień ochrony
Zgodność ze standardem IP65, powietrze technologiczne niewymagane, obudowa ze stali nierdzewnej

Głowica drukująca
Podgrzewana głowica drukująca
Układ dopływu powietrza (standard)
Rozmiar dyszy: 40 mikronów
Średnica: 41,3 mm (1,63 cala)
Długość: 269,8 mm (10,62 cala)

Przewód zintegrowany głowicy drukującej
Duża elastyczność
Długość: 3 m (9,84 stopy), opcjonalnie 6 m (19,69 stopy)
Średnica: 21 mm (0,83 cala)
Promień gięcia: 101,6 mm (4,0 cale)

Zużycie płynu uzupełniającego
Jedynie 2,4 ml na godzinę

Pojemniki z płynem
Wkład Smart Cartridge™ 750 ml (0,793 kwarty)
Wkład Smart Cartridge™ z płynem uzupełniającym 750 ml (0,793 kwarty)
System atramentu o dużej pojemności 5 litrów (5,28 kwarty)**
System płynu uzupełniającego o dużej pojemności 5 litrów (5,28 kwarty)**

Zakres temperatur/wilgotności
Od 5°C do 45°C (od 41°F do 113°F)
Wilgotność względna: od 0% do 90% bez kondensacji
W przypadku niektórych atramentów rzeczywista instalacja może wymagać dodatkowego osprzętu stosownie do warunków środowiska produkcyjnego

Wymagania dotyczące instalacji elektrycznej
Zasilanie znamionowe 100–120/200–240 V AC przy 50/60 Hz, szczytowo 120 W, znamionowo 60 W

Masa w przybliżeniu
Bez opakowania, bez płynów: 21 kg (46,2 funta).

Opcje
Osuszacz powietrza do wilgotnego środowiska (wymaga powietrza z fabryki)
Szeroka gama akcesoriów

** Opcjonalnie; tylko 1650 HR

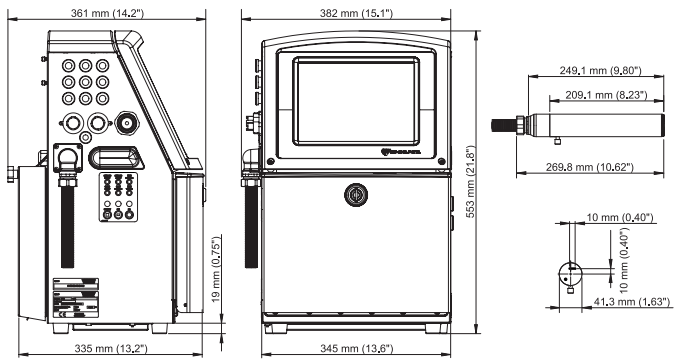

Poczucie pewności w standardzie

Firma Videojet Technologies jest światowym liderem w branży identyfikacji produktów, oferującym urządzenia do drukowania na bieżąco, kodowania i znakowania, płyny do określonych zastosowań oraz usługi w ramach całego cyklu eksploatacji urządzeń.

Naszym celem jest pomaganie klientom z branży pakowanych artykułów konsumenckich, produktów farmaceutycznych i wyrobów przemysłowych w zwiększaniu wydajności, ochronie i rozwoju marek oraz nadążaniu za trendami na rynku i zmianami przepisów. Firma Videojet jest liderem technologii i zatrudnia ekspertów w dziedzinie zastosowań atramentowego druku ciągłego (CIJ), termicznego druku atramentowego (TIJ), znakowania laserowego, nadruku termotransferowego (TTO), znakowania i etykietowania opakowań zbiorczych oraz różnych technologii drukowania. Na całym świecie zainstalowanych jest ponad 345 000 drukarek Videojet.

Nasze urządzenia wykonują nadruki na ponad dziesięciu miliardach produktów dziennie. Oferujemy pomoc w zakresie sprzedaży, serwisu, szkoleń oraz stosowania naszych rozwiązań za pośrednictwem ponad 4000 pracowników biur firmy w 26 krajach na całym świecie. Sieć dystrybucyjna firmy Videojet obejmuje ponad 400 dystrybutorów i producentów OEM, którzy obsługują 135 krajów.

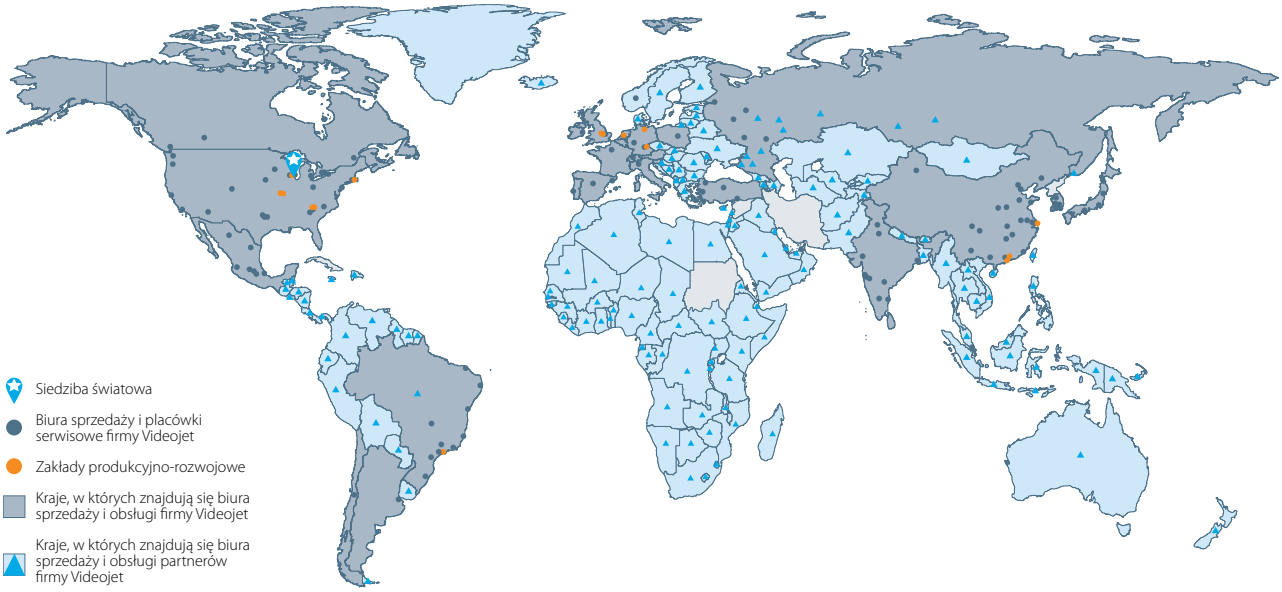

Zadzwoń pod numer **887 444 600**
Napisz na adres **handel.em@videojet.com**
lub odwiedź stronę **www.videojet.pl**

Videojet Technologies Sp. z o.o
Ul. Kolejowa 5/7
01-217 Warszawa, Polska

© 2016 Videojet Technologies sp. z o.o. — wszelkie prawa zastrzeżone.

Polityka firmy Videojet Technologies przewiduje ciągłe doskonalenie oferowanych produktów. Zastrzegamy sobie prawo do wprowadzania zmian konstrukcyjnych oraz zmian w specyfikacji bez uprzedniego powiadomienia.

Nr kat. SL000618
br-1620hr-1650hr-pl-0816